SCHEDA TECNICA

Lampada R5W 24V

Codice articolo: 39085 - **EAN:** 8056324390855

DATI TECNICI

Informazioni sul prodotto

Imballo	10Pcs
Potenza nominale [W]	5
Quantità	10Pcs
Tensione [V]	24
Tipo lampada	R5W
Tipo luce	Alogeno e convenzionale
Tipo zoccolo	BA15s
soddisfa la norma ECE	E4 0068

© 2025. All rights reserved. TOP LIGHT ITALIA SRL

DATI LOGISTICI

Confezionamento	Quantità	Dimensioni (Larghezza x Altezza x Profondità)	Peso
Box	10 PCS	165 mm x 21 mm x 51 mm	
Master	200 PCS	220 mm x 115 mm x 175 mm	

RICAMBI SIMILI (CROSS REFERENCE)

Il prodotto **39085** sostituisce anche:

OSRAM	PHILIPS
5626	13821B2

IMMAGINI

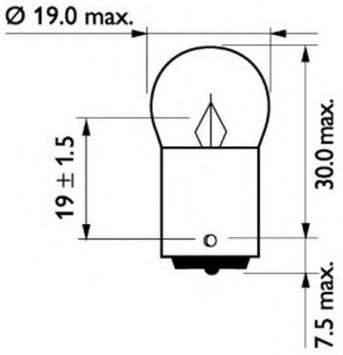

© 2025. All rights reserved. TOP LIGHT ITALIA SRL