TECHNICAL DATASHEET

High Power Led Bulb W21W Bianco / White (2 Pcs)

Item number: 41473 - **EAN:** 8051886323877

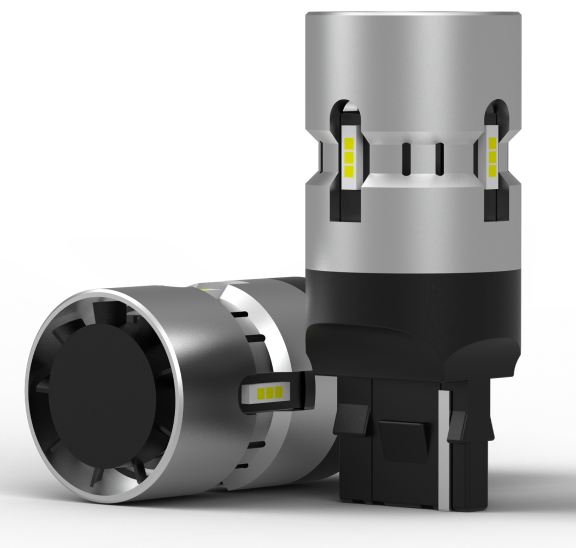

Lampadina a Led caratterizzata da un alto assorbimento, per un installazione senza errori e/o segnalazioni

TECHNICAL DATA

Product information

Assorbimento potenza [W]	14
Quantità	2
Specificazione	T20 21W
Temperatura colore [K]	6500K
Tensione [V]	12
Tipo lampada	W21W
Tipo luce	LED
Tipo zoccolo	W3X16d

© 2025. All rights reserved. TOP LIGHT ITALIA SRL

SIMILAR SPARE PARTS (CROSS REFERENCE)

The product also replaces:

OSRAM	PHILIPS
7515	12066B2

IMAGES

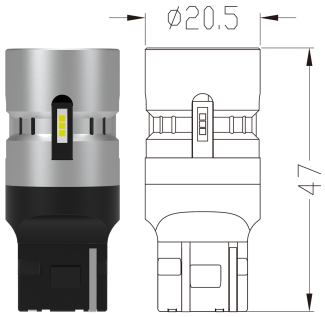

© 2025. All rights reserved. TOP LIGHT ITALIA SRL